2指平行抓手
GPP5008 尺寸型号

▶ 产品规格

-00-A / -20-A / -21-A/ -24-A

钢 / 钢导轨

▶ 夹持力图表

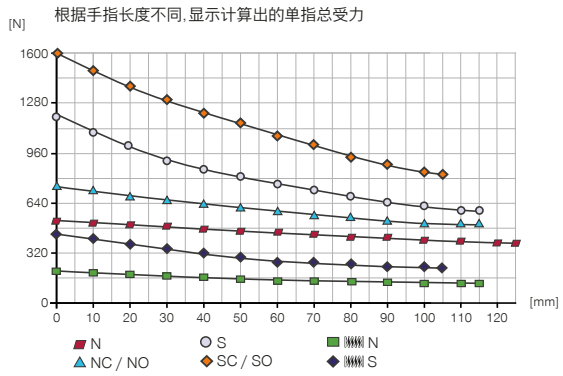

▶ 力和力矩

显示除夹持力外可能作用的静力和力矩。

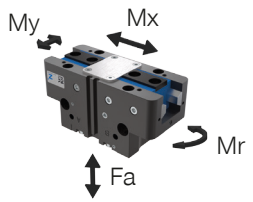

Mr [Nm]	60
Mx [Nm]	105
My [Nm]	65
Fa [N]	1900

-AL-A

钢 / 铝导轨

▶ 夹持力图表

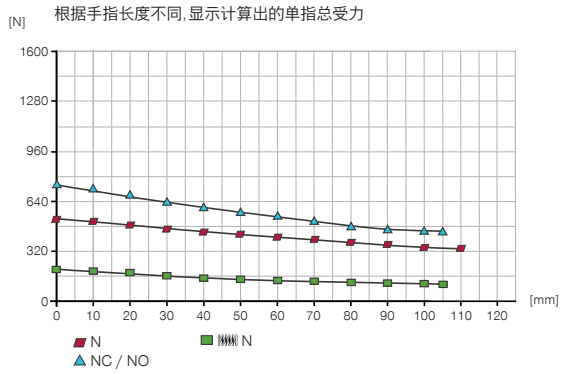

▶ 力和力矩

显示除夹持力外可能作用的静力和力矩。

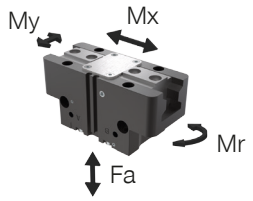

Mr [Nm]	55
Mx [Nm]	95
My [Nm]	60
Fa [N]	1800

▶ 变种

-00-A / -20-A	-21-A / -24-A	-AL-A
钢 / 钢导轨	钢 / 钢导轨	钢 / 铝导轨
		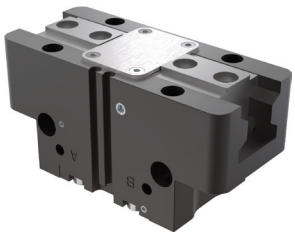

▶ 技术数据

▶ 技术数据

定购编号	GPP5008N-00-A	GPP5008NC-00-A	GPP5008NO-00-A	GPP5008S-00-A	GPP5008SC-00-A	GPP5008SO-00-A
单边行程 [mm]	8	8	8	4	4	4
闭合抓取力 [N]	520	710		1150	1580	
张开抓取力 [N]	560		750	1240		1670
弹簧确保的最小保持力 [N]		190	190		430	430
闭合时间 [s]	0.035	0.025	0.045	0.035	0.025	0.045
张开时间 [s]	0.035	0.045	0.025	0.035	0.045	0.025
每指最大重量 [kg]	0.7	0.7	0.7	0.7	0.7	0.7
最大抓手手指长度 [mm]	125	115	115	115	105	105
重复定位精度 +/- [mm]	0.01	0.01	0.01	0.01	0.01	0.01
最小操作气压 [bar]	3	4	4	3	4	4
最大操作气压 [bar]	8	7	7	8	7	7
额定操作气压 [bar]	6	6	6	6	6	6
操作温度 [°C]	-10 ... +90	-10 ... +90	-10 ... +90	-10 ... +90	-10 ... +90	-10 ... +90
每循环耗气体积 [cm³]	22	43	43	22	43	43
根据IEC 60529标准安全保护	IP64	IP64	IP64	IP64	IP64	IP64
耐腐蚀	是	是	是	是	是	是
重量 [kg]	0.53	0.63	0.63	0.53	0.63	0.63

▶ 技术数据 - 高温版本

定购编号	GPP5008N-20-A	GPP5008NC-20-A	GPP5008NO-20-A	GPP5008S-20-A	GPP5008SC-20-A	GPP5008SO-20-A
操作温度 [°C]	-10 ... +130	-10 ... +130	-10 ... +130	-10 ... +130	-10 ... +130	-10 ... +130

▶ 技术数据 - 保护等级

定购编号	GPP5008N-21-A	GPP5008NC-21-A	GPP5008NO-21-A	GPP5008S-21-A	GPP5008SC-21-A	GPP5008SO-21-A
根据IEC 60529标准安全保护	IP67*	IP67*	IP67*	IP67*	IP67*	IP67*
重量 [kg]	0.66	0.76	0.76	0.66	0.76	0.76

▶ 技术数据 - 高温保护版本

定购编号	GPP5008N-24-A	GPP5008NC-24-A	GPP5008NO-24-A	GPP5008S-24-A	GPP5008SC-24-A	GPP5008SO-24-A
操作温度 [°C]	-10 ... +130	-10 ... +130	-10 ... +130	-10 ... +130	-10 ... +130	-10 ... +130
根据IEC 60529标准安全保护	IP67*	IP67*	IP67*	IP67*	IP67*	IP67*
重量 [kg]	0.66	0.76	0.76	0.66	0.76	0.76

*内部增压气(最大 0.5 bar)

▶ 技术数据

定购编号	GPP5008N-AL-A	GPP5008NC-AL-A	GPP5008NO-AL-A
每指最大重量 [kg]	0.6	0.6	0.6
最大抓手手指长度 [mm]	110	105	105
根据IEC 60529标准安全保护	IP40	IP40	IP40
耐腐蚀	否	否	否
重量 [kg]	0.53	0.61	0.61

2指平行抓手
GPP5008 尺寸型号

▶ 技术图纸

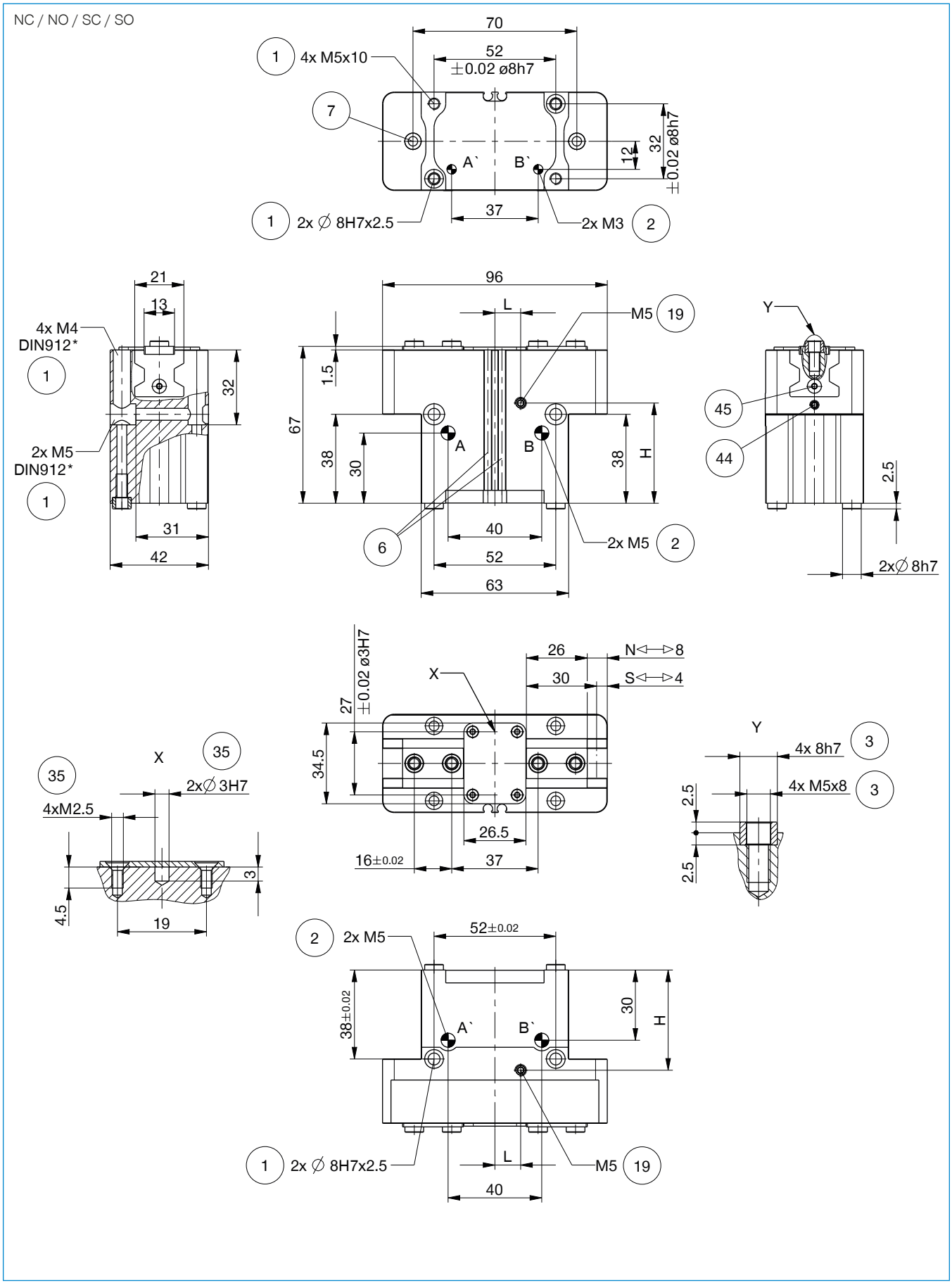

▶ 技术图纸

N / S

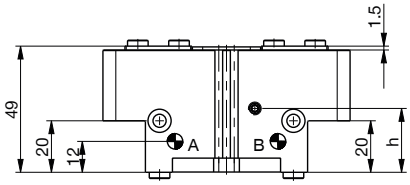

防护版本

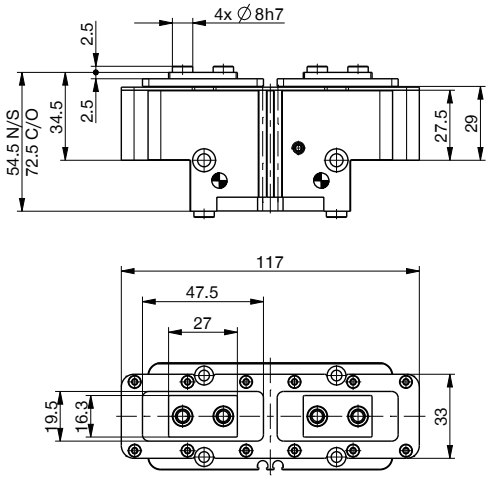

无管供气 M3

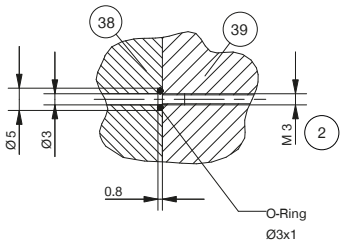

无管供气 M5

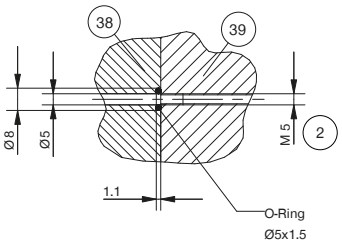

① 抓手固定位置
② 能源供应
③ 手指固定位置
⑥ 磁性传感器检测槽
⑦ 夹紧座(-AL-A 版本没有)
⑲ 空气增压孔(最大 0.5 bar)
㉟ 客户定制加装件的固定方式
㊳ 背板侧
㊴ 抓手侧
㊹ 传感器夹紧装置(-AL-A 版本没有)
Ⓔ④ 跳闸凸轮设置(-AL-A 版本没有)
Ⓐ 空气接口(关闭)
Ⓑ 空气接口(打开)
Ⓐ' 备用空气接口(关闭)
Ⓑ' 备用空气接口(打开)

	▶ 位置 ⑲ 阻隔空气连接方式	
定购编号	**-00-A / -20-A / -21-A/ -24-A**	**-AL-A**
H [mm]	42.8	55.7
L [mm]	11	9
h [mm]	24.8	37.7

2指平行抓手
GPP5008 尺寸型号

▶ 配件

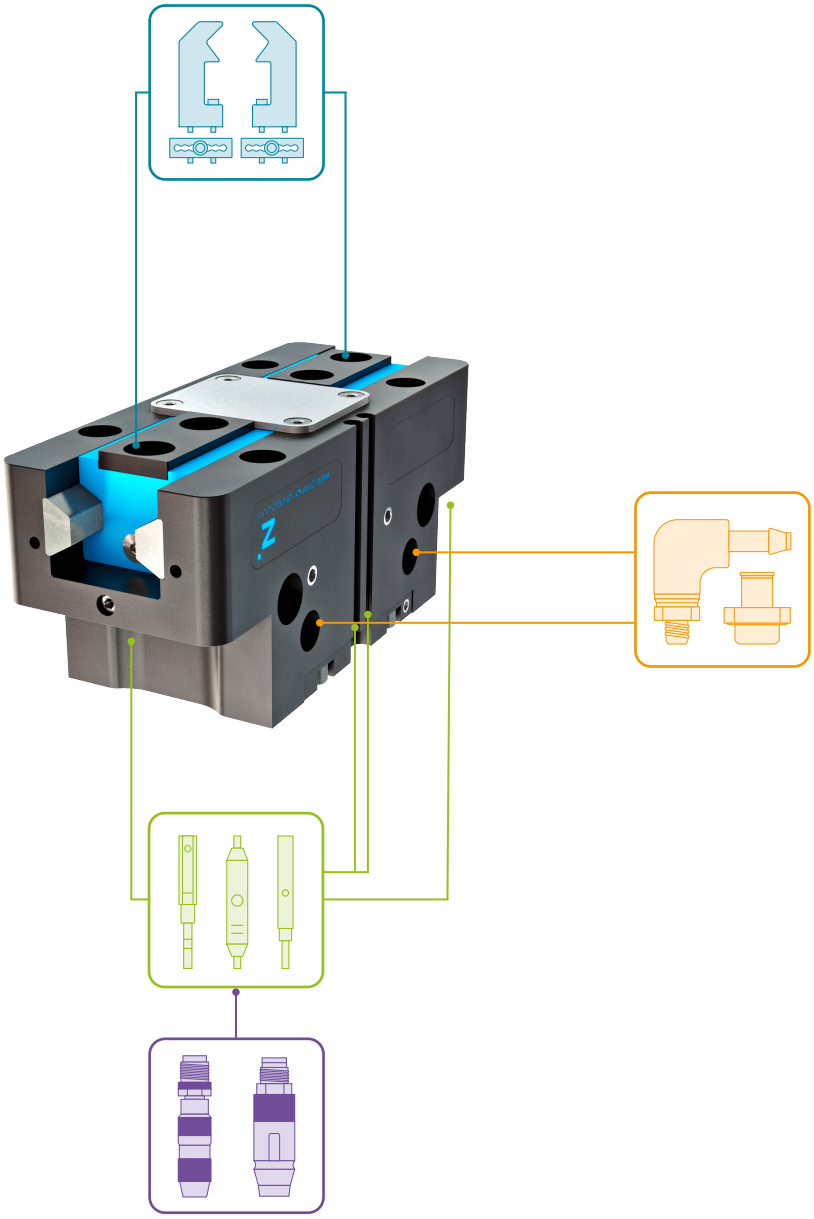

▶ 随货提供

024231
中心定位环

6 [片]

▶ 配件建议

夹爪组件

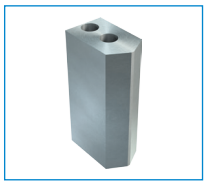

UB5008AL
铝制通用手指

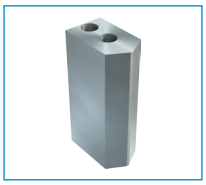

UB5008ST
钢制通用手指

EB5008AL
铝质行程调整模块

EB5008ST
钢质行程调整模块

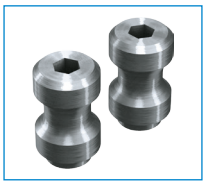

WB5008L
可更换手指非固定件套装

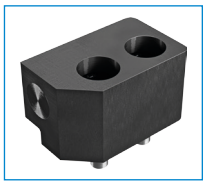

WB5008F
更换手指固定件

能源供应

WVM5
角度接头-快接式

DSV1-8
气压安全阀

传感器

NJ4-E2SK-01
接近开关电缆 0.3m - M8 连接头

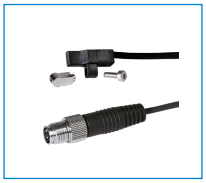

MFS103SKHC
磁性传感器弯头电缆0.3 m - M8连接头

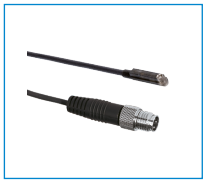

MFS204SKHC
磁性传感器直电缆0.3 m - M8连接头

MFSP2SKHC-02
2位置检测电缆0.3 m - M8 连接头

*-AL-A 版本没有

接口 / 其他

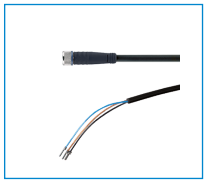

KAG500
插入式直连接头电缆 5 m - M8插头(母头)

2指平行抓手
GPP5000 系列

▶ 产品优点

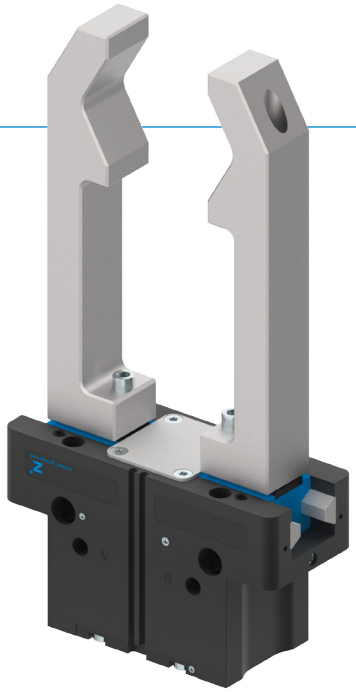

DESIGN AWARD 2018

reddot design award winner 2018

"精品"

▶ **线型钢制导轨 –**
性能优异的导轨设计

钢 / 钢导轨能够持久保持高精度,坚固耐用,且使用寿命长,维护间隔高达 3 千万次抓取循环。欢迎选购此款商品并从中获益,同时提高您机器的经济性及过程安全性。

▶ **密封、防腐蚀 – 通用型机械夹爪**

几乎可用于所有环境条件,借助一个高达 IP67 密封等级的导轨和标准化的防碰撞装置,您可将此机械夹爪应用于各类应用环境。借此,您可避免在生产中频繁更换不同型号的机械夹爪,从而降低存储和过程成本。

▶ **线型铝制导轨 – 替代方案**

总的来说,与带 T 型槽滑轨的同类机械夹爪相比,钢 / 铝版本的导轨可为您提供优势更为明显的性能,与大多数齿形导向技术的效果不相上下。

▶ 优势细节

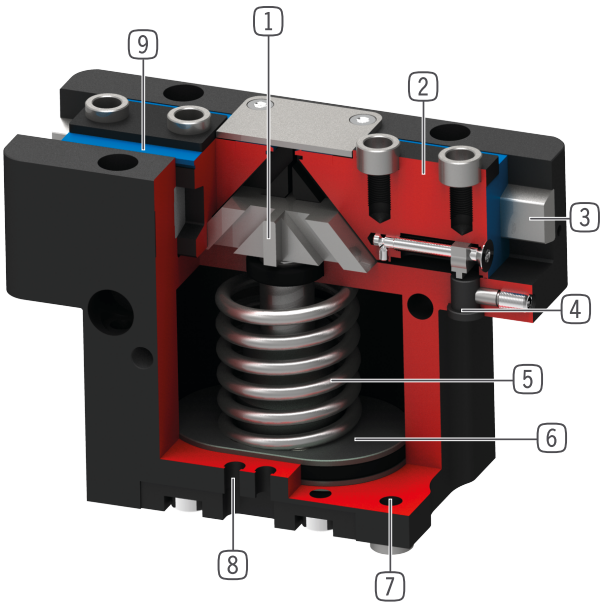

1 **楔形块机构**
- 支撑承受高作用力和力矩
- 抓手手指同步运动

2 **抓手手指**
- 运用可拆卸的定心套筒安装手指
- 通过内置润滑槽实现持久润滑

3 **钢制线性导轨**
- 钢以钢轨为导向
- 可安装超长手指
- 也有钢 / 铝版本

4 **安装块**
- 安装接近开关

5 **内置保持力安全装置**
- 气缸室内置弹簧作为蓄能器

6 **驱动**
- 双作用气缸

7 **安装和定位**
- 可选择在多个侧面个性化安装
- 气动和电动版本除了高度尺寸外均相同

8 **检测槽**
- 用于安装磁性传感器

9 **双唇密封件**
- IP64,防护等级 IP67(带空气增压密封)
- 防止油脂溢出,提高使用寿命

▶ 产品特点

尺寸型号	变种				
GPP50XX	-00-A	-20-A	-21-A	-24-A	-AL-A
N 大冲程	●	●	●	●	●
NC 大冲程 / 弹簧式闭合	●	●	●	●	●
NO 大冲程 / 弹簧式打开	●	●	●	●	●
S 高夹持力	●	●	●	●	
SC 高夹持力 / 弹簧式闭合	●	●	●	●	
SO 高夹持力 / 弹簧式打开	●	●	●	●	
钢 / 钢导轨	●	●	●	●	
钢 / 铝导轨					●
(最多)15 千万个循环免维护					●
(最多)3 千万个循环免维护	●	●	●	●	
接近传感器	●	●	●	●	
磁场传感器	●	●	●	●	●
耐腐蚀	●	●	●	●	
阻隔空气密封	●	●	●	●	●
不受温度变化影响		●		●	
IP 40 IP40					●
IP 64 IP64	●	●	●	●	
IP 67 IP67*			●	●	

*内部增压气(最大 0.5 bar)

▶ 技术数据

	单边行程 [mm]		抓取方向上的夹持力 [N]											
			N		NC		NO		S		SC		SO	
尺寸型号	N	S	4 bar	6 bar	4 bar	6 bar	4 bar	6 bar	4 bar	6 bar	4 bar	6 bar	4 bar	6 bar
GPP5003	2,5		93	140	130	195	137	205						
GPP5004	4	2	133	200	187	280	197	295	293	440	400	600	420	630
GPP5006	6	3	220	330	303	455	323	485	493	740	680	1020	720	1080
GPP5008	8	4	347	520	473	710	500	750	767	1150	1053	1580	1113	1670
GPP5010	10	5	590	885	840	1260	880	1320	1293	1940	1833	2750	1927	2890
GPP5013	13	6	940	1410	1280	1920	1240	1860	2067	3100	2813	4220	2933	4400
GPP5016	16	8	1393	2090	1907	2860	1993	2990	3073	4610	4207	6310	4400	6600
GPP5025	25	14	2187	3280	3007	4510	3140	4710	4240	6360	5820	8730	6087	9130
GPP5030	30	17	3333	5000	4567	6850	4707	7060	6400	9600	8773	13160	9033	13550
GPP5035	35	20	4067	6100	5333	8000	5467	8200	7800	11700	10333	15500	10600	15900
GPP5045	45	26	6800	10200	9133	13700	9467	14200	12933	19400	17367	26050	17967	26950